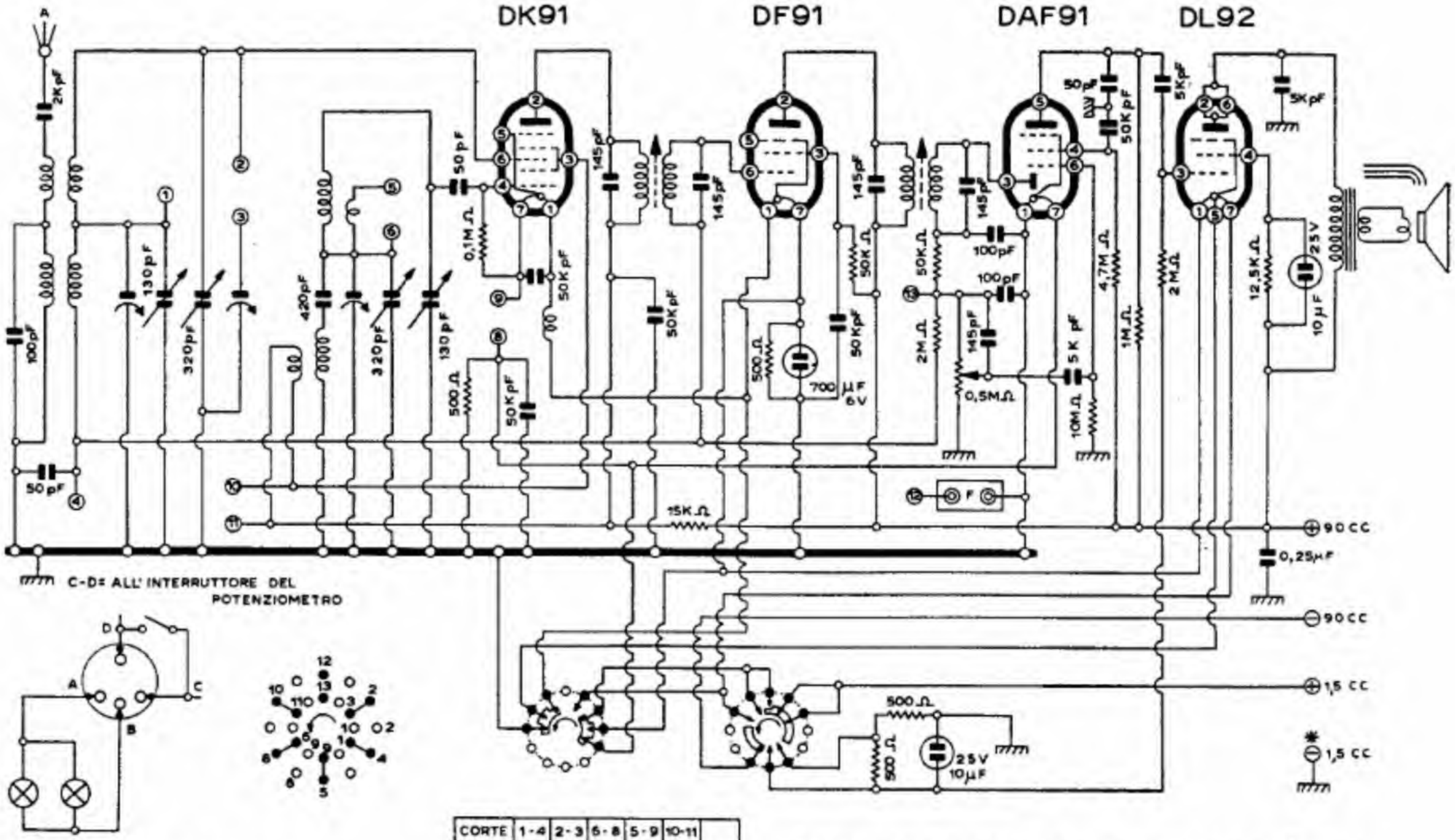

CORTE	1-4	2-3	6-8	5-9	10-11	
MEDIE	1-2		8-9			
FONO	1-4	2-6	6-8	5-9		11-12

* CON ALIMENTAZIONE IN ALTERNATA DEL FILAMENTO È DI 7,5V

VEGA RADIO TV - Mod. 423